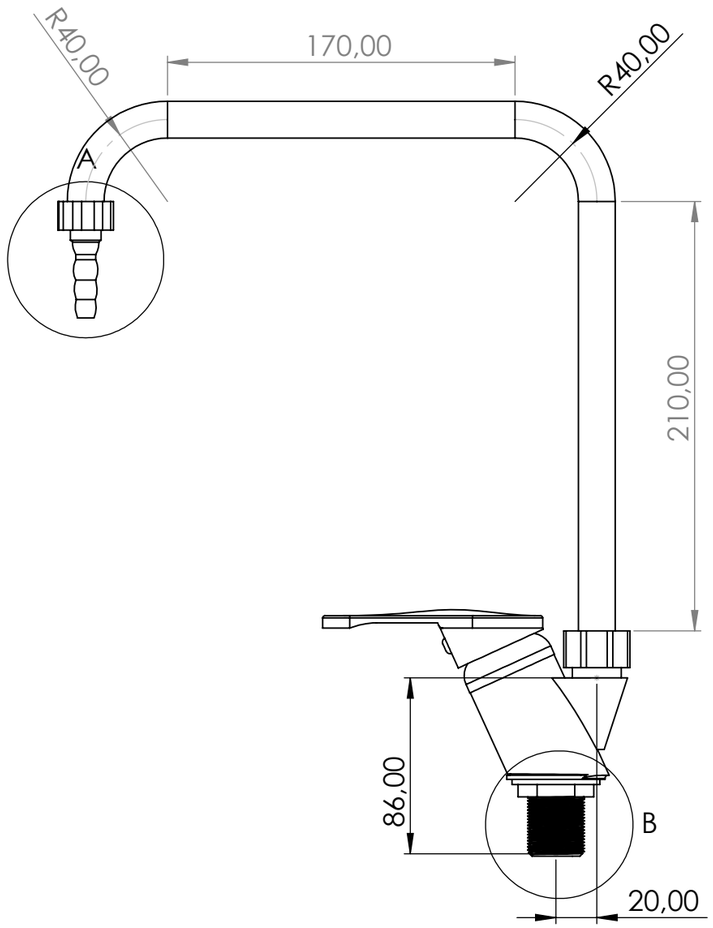

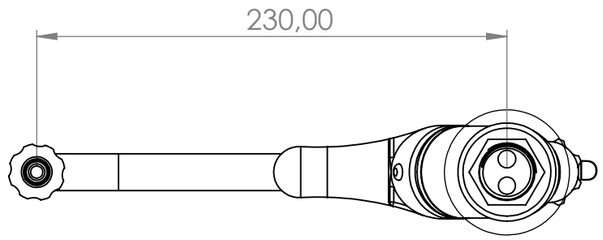

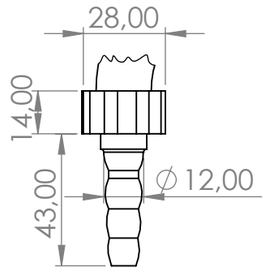

DETAY A
ÖLÇEK 1 : 2

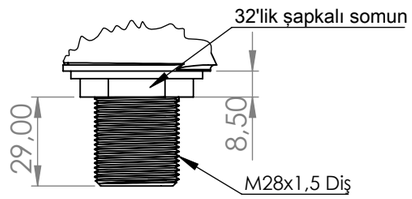

DETAY B
ÖLÇEK 1 : 2

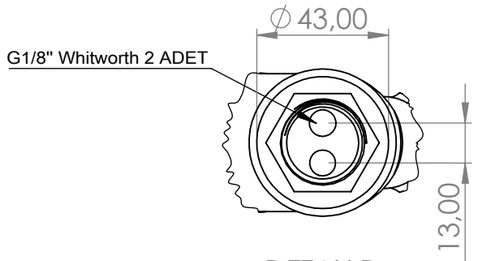

DETAY D
ÖLÇEK 1 : 2

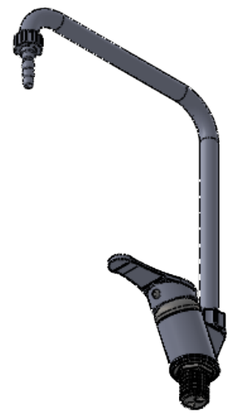

AKSİ BELİRTİLMEDİĞİ SÜRECE: BOYUTLAR MİLİMETREDİR YÜZEY CİLASI: TOLERANSLAR: DOĞRUSAL: AÇISAL:	BİTİRME:			KESKİN KENARLARI PAHLAYIN VE KIRIN	TEKNİK RESMİ ÖLÇEKLENDİRMEYİN	REVİZYON	
	İSİM	İMZA	TARİH		BAŞLIK: MEDİKAL TİPİ SU MUSLUĞU		
ÇİZEN	Vural ÇELEBİ						
DENET.	Mehmet KURT						
ONAY.	Özgür AYVALI						
ÜRET.							
KALİTE				MALZEME: Pirinç	RESİM NO. KOD 110		A3
				AĞIRLIK: 1,5kg	ÖLÇEK:1:5	SAYFA 1 / 1	